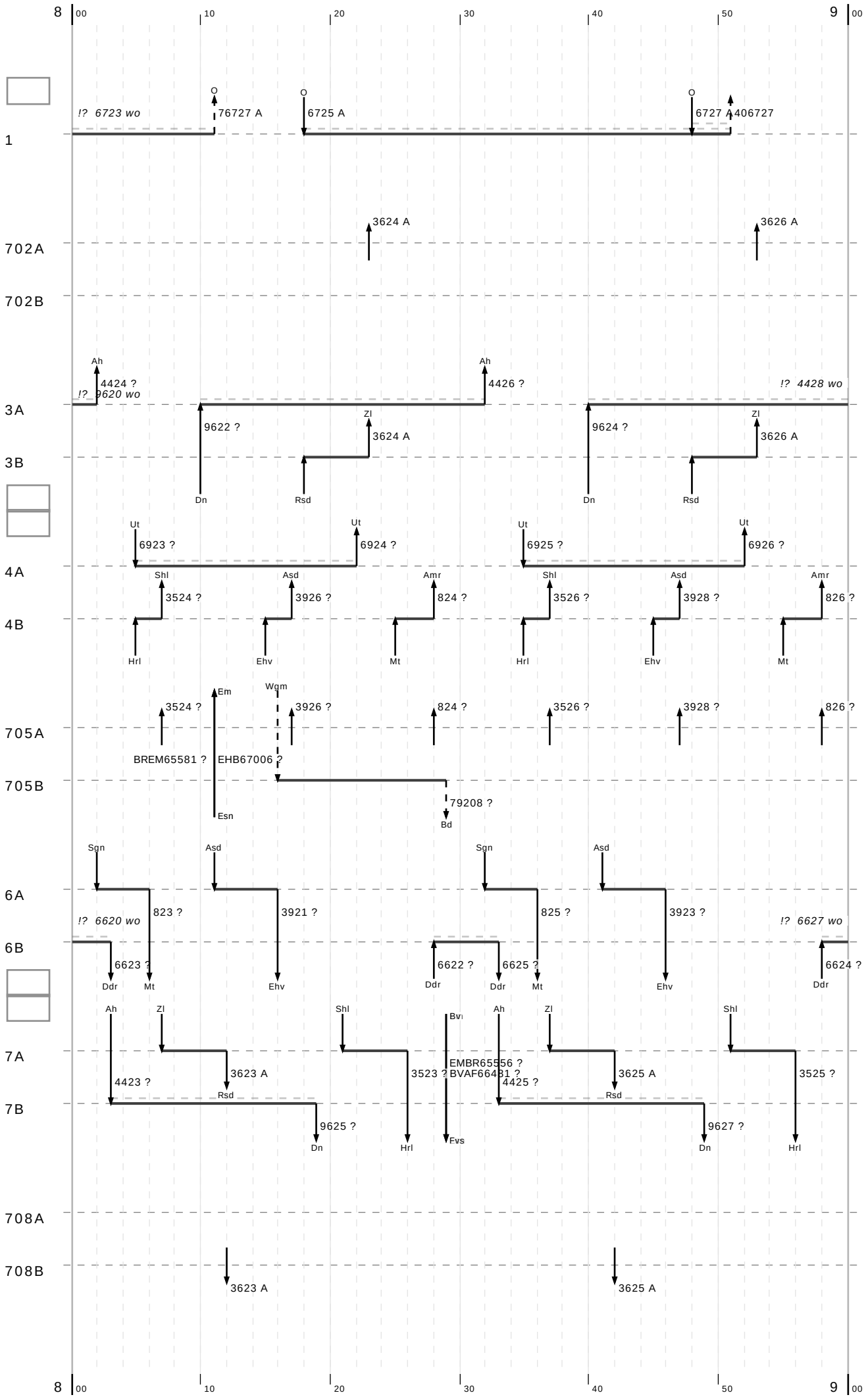
8
00
10
20
30
40
50
9
00
1
!? 6723 wo
O
76727 A
O
6725 A
O
6727 A
406727
702A
3624 A
3626 A
702B
3A
Ah
4424 ?
!? 9620 wo
Ah
4426 ?
!? 4428 wo
3B
9622 ?
Zl
3624 A
9624 ?
Zl
3626 A
Dn
Rsd
Dn
Rsd
4A
Ut
6923 ?
Ut
6924 ?
Ut
6925 ?
Ut
6926 ?
4B
Shl
3524 ?
Asd
3926 ?
Amr
824 ?
Shl
3526 ?
Asd
3928 ?
Amr
826 ?
Hrl
Ehv
Mt
Hrl
Ehv
Mt
705A
3524 ?
Em
Wgm
3926 ?
824 ?
3526 ?
3928 ?
826 ?
BREM65581 ?
EHB67006 ?
705B
79208 ?
Esn
Bd
6A
Sgn
Asd
Sgn
Asd
823 ?
3921 ?
825 ?
3923 ?
!? 6620 wo
!? 6627 wo
6B
6623 ?
Ddr
Mt
Ehv
6622 ?
Ddr
6625 ?
Ddr
Mt
Ehv
6624 ?
Ddr
7A
Ah
Zl
Shl
Bvi
Ah
Zl
Shl
4423 ?
3623 A
Rsd
3523 ?
EMBR65556 ?
BVAF66431 ?
4425 ?
3625 A
Rsd
3525 ?
7B
9625 ?
Dn
Hrl
Fvs
9627 ?
Dn
Hrl
708A
708B
3623 A
3625 A
8
00
10
20
30
40
50
9
00